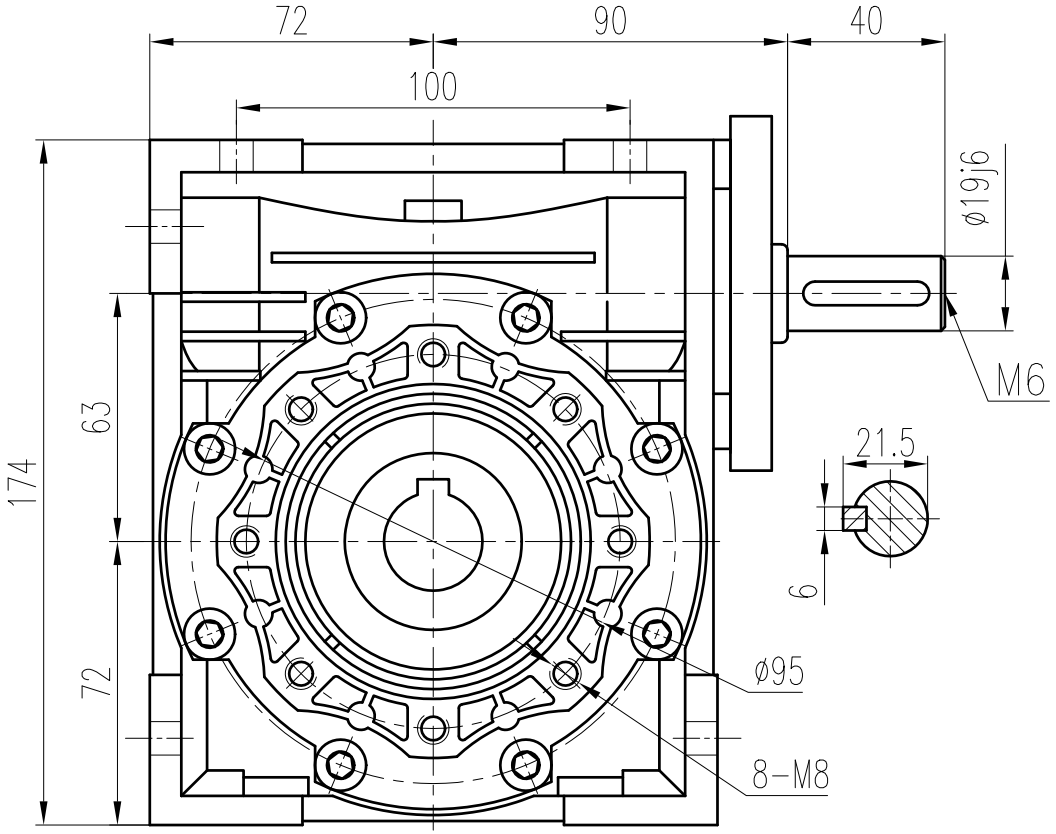


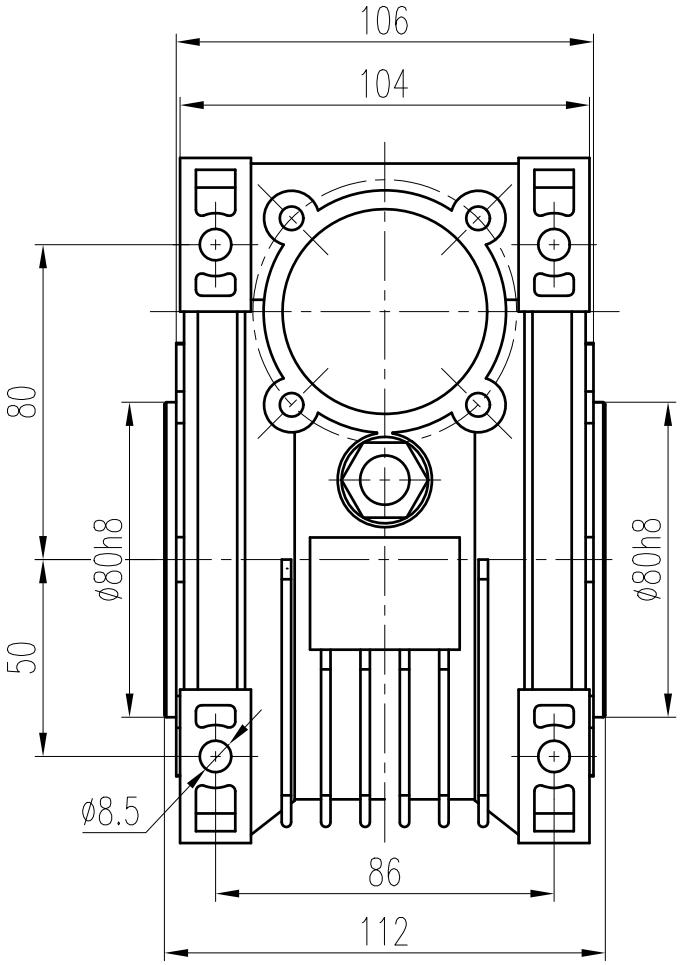


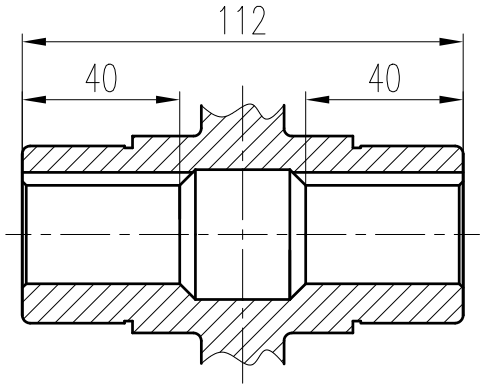


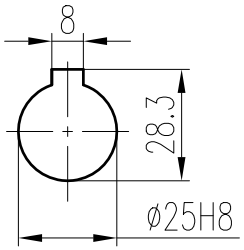


WRV63

| | | | | | | | | |
|---|---|---|---|---|---|---|---|---|
| | | | | | | 外形图 | | 浙江午马减速机有限公司 |
| 标记 | 处数 | 分区 | 更改文件号 | 签 字 | 年、月、日 | | | |
| 设 计 | | | 标准化 | | | 阶段标记 | 重量 | 比例 |
| 审 核 | | | | | | | | |
| 工 艺 | | | 批准 | | | 共 张 | 第 张 | |